Фирма оставляет за собой право вносить изменения, не влияющие на качество изделия

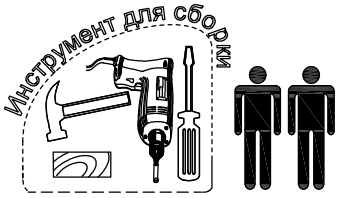

Шкаф FZD

Шкант ø8x30 ш50	Дюбель для стяжки эксцентр. в4	Стяжка эксцентр. 15D C5	Евровинт 5x38	Заглушка стяжки эксцентр. 15/12 z2	Гвоздь 1,6x25	Наконечник H-5
36 шт.	18шт.	12 шт.	6шт.	6 шт.	68 шт.	6шт.

Стяжка эксцентрик. 15/12D C6 10мм	Саморез 3x10	Втулка ø20x8	Саморез 4x30	Болт Rafix 20	Стяжка Rafix
6шт.	12шт.	6шт.	8шт.	24шт.	24шт.

Заглушка стяжки эксцентр. 15	Саморез 3x16	Саморез 3x20	Саморез 3,5x16	Штанго-держатель	Амортизатор под стекло	Скрепка
12 шт.	18шт.	8шт.	34шт.	2шт.	12шт.	8шт.

Комплект направляющих полного выдвижения H45 L400	Держатель задней стенки пластиковый
3 компл.	18шт.

Втулка с внутренней резьбой ø5x15	Винт потайной M4x12	Ручка 124/96 (показана условно)	Ручка 300/256 (показана условно)	Заглушка ø8	Заглушка ø5
6шт.	12шт.	3шт.	3шт.	4шт.	40шт.

Петля полунакладная	Петля накладная	Стяжка межсекц.	Планка петли
3шт.	7шт.	2шт.	10шт.

Сборку производите на чистой и ровной поверхности!

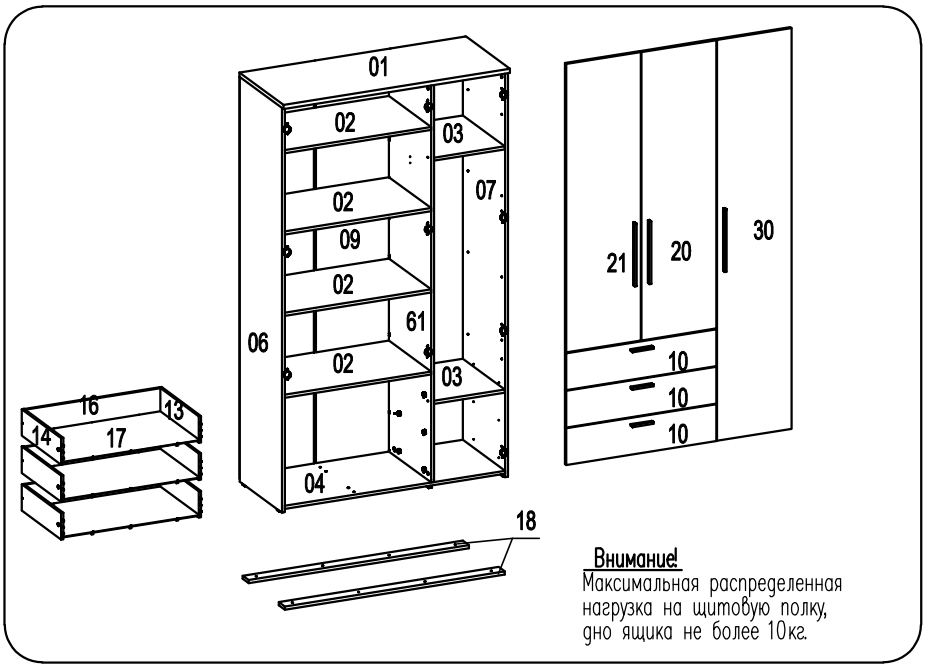

Внимание!
Максимальная распределенная нагрузка на щитовую полку, дно ящика не более 10кг.

Внимание!
Определитесь с вариантом сборки шкафа !
В инструкции показана правосторонняя сборка, по желанию возможна сборка левосторонняя.

